Honeywell Resideo Centra DR-FA Zawór mieszający kątowy 3-dr PN6 (kołnierzowy)

Honeywell Resideo Centra DR-FA Zawór mieszający kątowy 3-dr PN6 (kołnierzowy)

Zawory trójdrogowe DR-MA (gwintowane) i **DR-FA (kołnierzowe)** posiadają chromowany grzyb obrotowy i przepływ strugi zmieszanej w dwóch kierunkach tj. w kierunku instalacji oraz na powrót do źródła ciepła. Zawory mają zastosowanie w wodnych instalacjach grzewczych i klimatyzacji; medium: woda, mieszanina woda-glikol do 50%.

Właściwości:
- Chromowany grzyb obrotowy zapewniający długą i niezawodną pracę
- Stałoprocentowa charakterystyka przepływu
- Właściwości antykorozyjne i antyblokujące
- Solidne zamocowanie napędu elektrycznego
- Widoczne położenie grzyba zaworu
- Szeroki zakres przepływu i rodzaju napędu

Warianty

WARIANT	WYSYŁKA	CENA	CENA Z 30NI PRZED PROM.
DR 40 FA	Na zamówienie	1258.29 zł **855.64 zł**	1258.29 zl
DR 50 FA	Na zamówienie	1520.28 zł **1033.79 zł**	1520.28 zl
DR 65 FA	Na zamówienie	1837.62 zł **1249.58 zł**	1837.62 zl
DR 80 FA	Na zamówienie	2860.98 zł **1945.47 zł**	2860.98 zl
DR 100 FA	Na zamówienie	3675.24 zł **2499.16 zł**	3675.24 zl
DR 125 FA	Na zamówienie	6672.75 zł **4537.47 zł**	6672.75 zl
DR 150 FA	Na zamówienie	11520.18 zł **7833.72 zł**	11520.18 zl
DR 200 FA	Na zamówienie	15099.48 zł **10267.65 zł**	15099.48 zl

Parametry techniczne

Dane techniczne:

- **Typ i działanie:**

DR-FA - zawór mieszający, trójdrogowy z przelotem kątowym, gwintowany

- **Ciśnienie znamionowe:** PN6
- **Materiał korpusu:** żeliwo szare GG-20
- **Grzyb:** żeliwo szare GG-20, chromowany
- **Charakterystyka przepływu:** stałoprocentowa
- **Szczelność zaworu:** ≤1% wartości Kvs przy maksymalnym, dopuszczalnym ciśnieniu różnicowym
- **Uszczelnienie:** podwójny pierścień uszczelniający (O-ring), pierścień zewnętrzny wymienny bez konieczności opróżniania instalacji
- **Czynnik grzewczy:** woda
- **Zakres temperatur:** 2...130°C
- **Minimalna temperatura czynnika:** 2°C
- **Zakres obrotu grzyba:** 90°C

Wymiary:
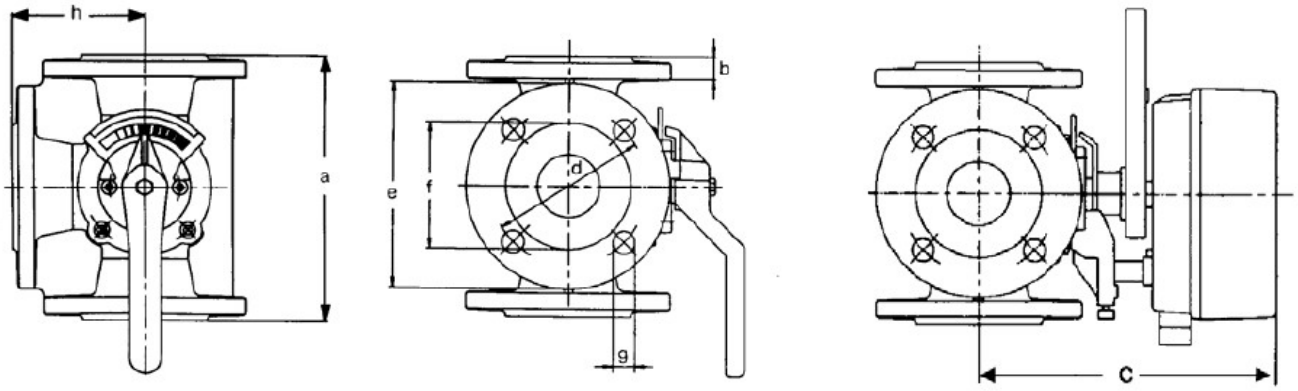
Typ	a	b	c	d	e	f	g	h	Masa [kg]
DR40FA	170	16	188	100	130	80	4x14	85	7,1
DR50FA	190	16	202	110	140	90	4x14	95	9,8
DR65FA	210	16	219	130	160	110	4x14	105	12,3
DR80FA	250	18	219	150	190	128	4x18	125	21,4
DR100FA	270	18	240	170	210	148	4x18	135	26,5
DR125FA	310	20	267	200	240	178	8x18	155	42,0
DR150FA	330	20	274	225	265	202	8x18	165	49,0
DR200FA	390	22	314	280	320	258	8x18	195	78,0