Buderus Logafix separator powietrza z izolacją

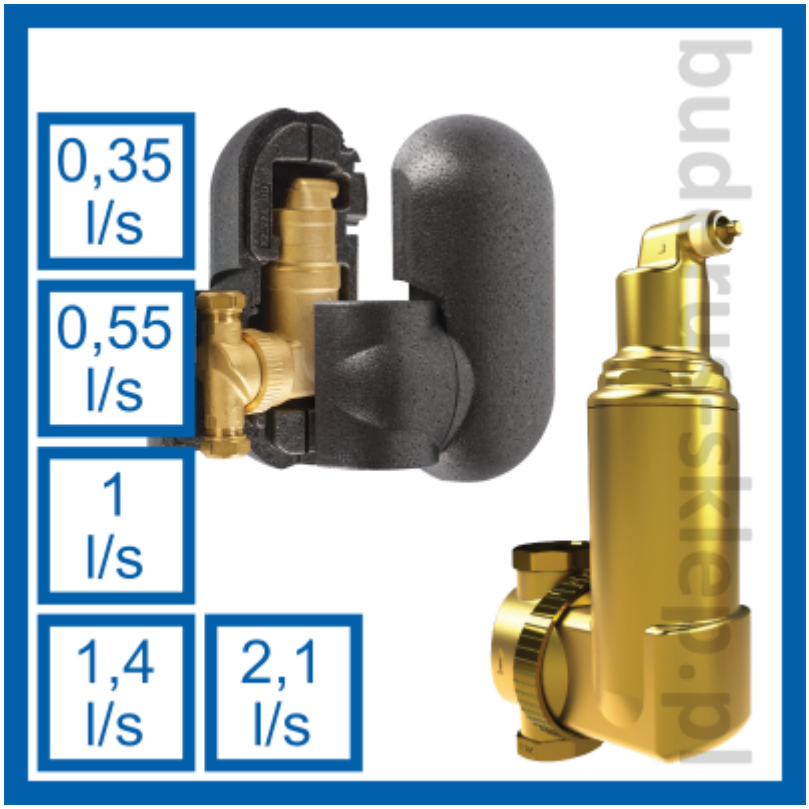

Buderus Logafix separator powietrza

- Obrotowa flansza gwarantuje swobodny montaż poziomy, pionowy lub pod dowolnym kątem
- W komplecie z izolacją
- Skutecznie usuwa wolne powietrze oraz mikro pęcherzyki powietrza krążące w instalacji
- Odpowietrza w sposób ciągły i automatyczny bez konieczności ręcznego otwierania zaworu
- Niezawodny i szczelny system odpowietrzenia - zawór odpowietrzający otwiera się i zamyka bez żadnych wycieków
- Niskie opory przepływu
- Specjalna konstrukcja komory powietrznej zapobiega zanieczyszczeniu zaworu i gwarantuje wysoką skuteczność odpowietrzania

Warianty

ŚREDNICA	CIŚNIENIE MAKSYMALNE	SPOSÓB MONTAŻU	WYSYŁKA	CENA	CENA Z 30NI PRZED PROM.
22 mm	PN 6	Przyłącze zaciskowe	3-5 dni	821.64 zł **476.55 zł**	821.64 zl
28 mm	PN 6	Przyłącze zaciskowe	3-5 dni	848.70 zł **492.25 zł**	848.70 zl
3/4"	PN 6	Gwint wewnętrzny	Na magazynie	808.11 zł **468.70 zł**	808.11 zl
1"	PN 6	Gwint wewnętrzny	Na magazynie	848.70 zł **492.25 zł**	848.70 zl
1 1/4 "	PN 10	Gwint wewnętrzny	3-5 dni	1141.44 zł **662.04 zł**	1141.44 zl
1 1/2"	PN 10	Gwint wewnętrzny	3-5 dni	1252.14 zł **726.24 zł**	1252.14 zl
2"	PN 10	Gwint wewnętrzny	3-5 dni	1725.69 zł **1000.90 zł**	1725.69 zl

Dane techniczne separatora powietrza Logafix

Typ	Przepływ nominalny l/s	Hv mm	Hh mm	L mm	M mm	Strata ciśnienia dla przepływu nominalnego kPa	Waga kg
Logafix Separator powietrza							
Separator 22 mm	0,35	205	177	120	**125**	**2,1**	1,8
Separator 28 mm	0,55	205	177	120	**128**	**3,8**	1,9
Separator 3/4"	0,35	195	177	100	**127**	**2,1**	1,8
Separator 1"	0,55	195	177	100	**131**	**3,8**	1,9
Separator 1 1/4"	1,0	288	274	128	**149**	**2,5**	3,9
Separator 1 1/2"	1,4	288	274	128	**152**	**4,0**	4,0
Separator 2"	2,1	308	294	128	**159**	**8,3**	4,3

Wymiary techniczne separatora powietrza Logafix

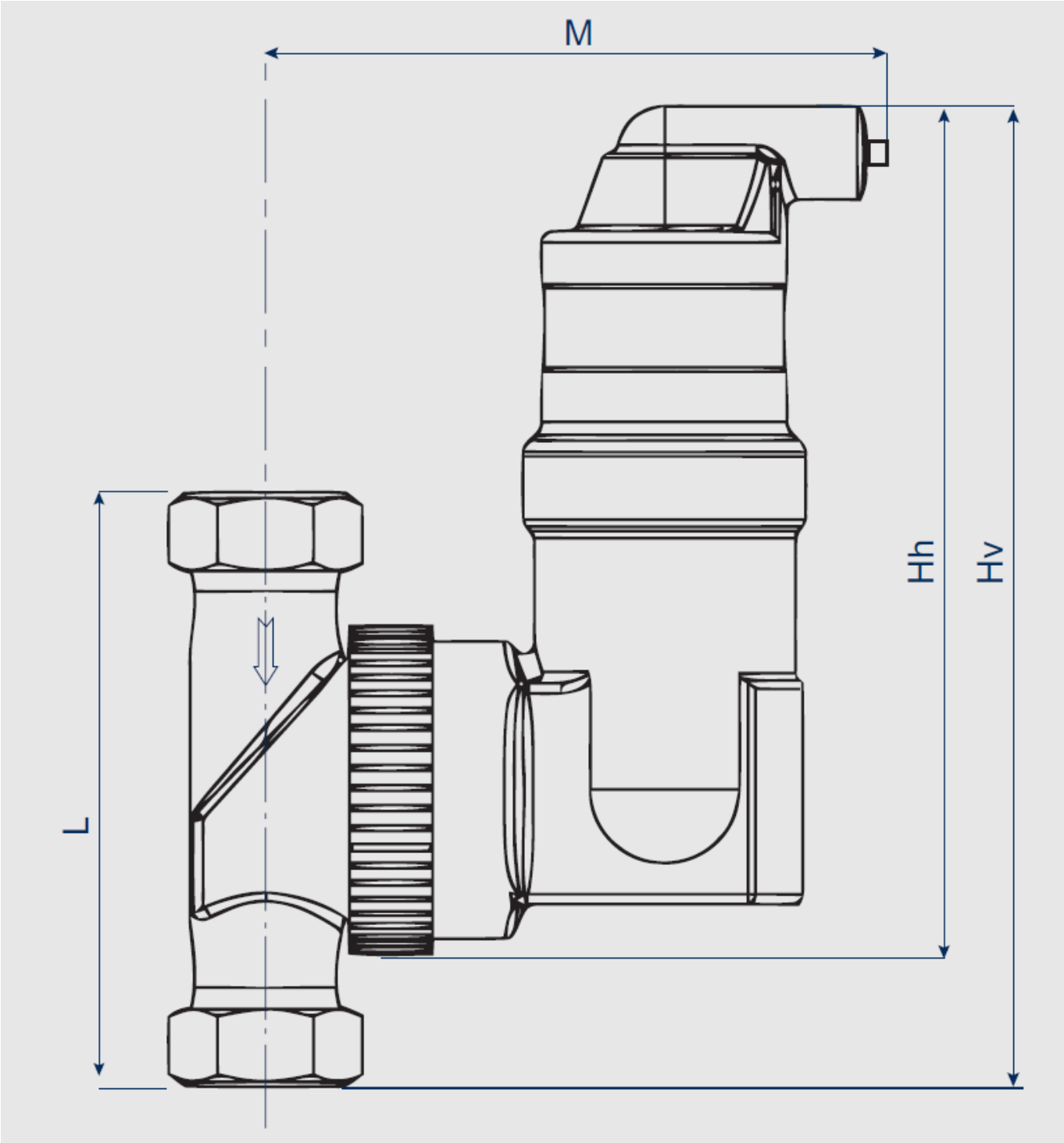
L
Hh
M
Hv